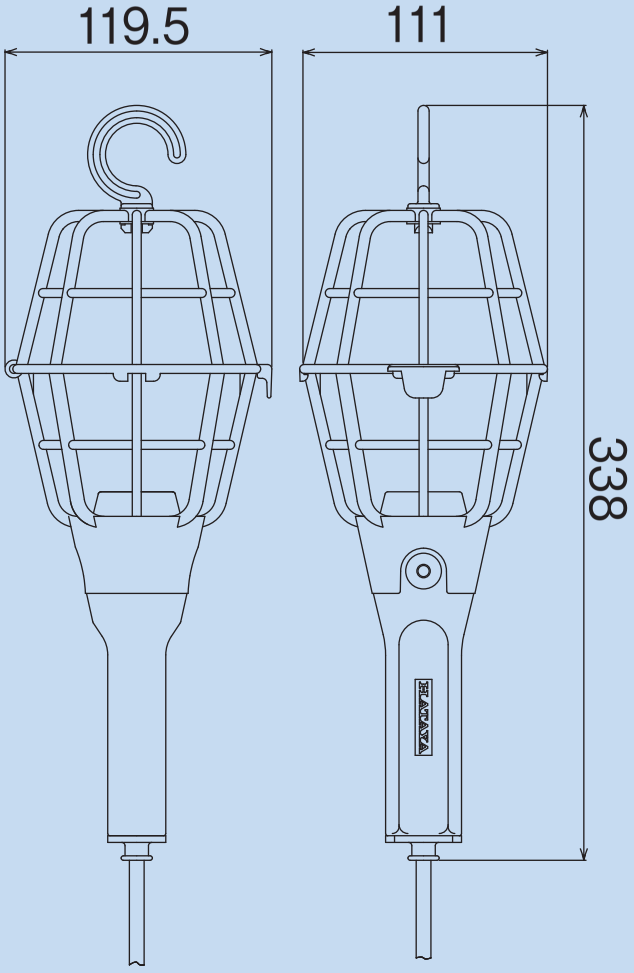
119.5
111
338
HATAYA