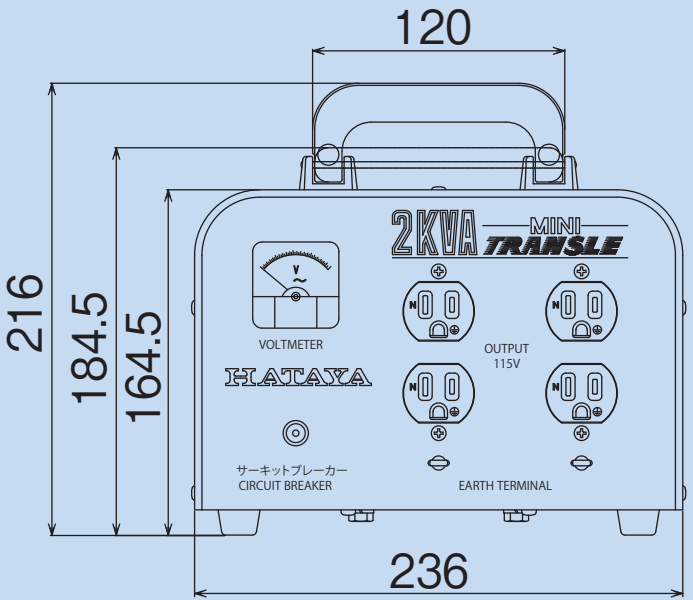
120
216
184.5
164.5
236
2KVA
MINI
TRANSLE
VOLTMETER
HATAYA
OUTPUT
115V
サーキットブレーカー
CIRCUIT BREAKER
EARTH TERMINAL

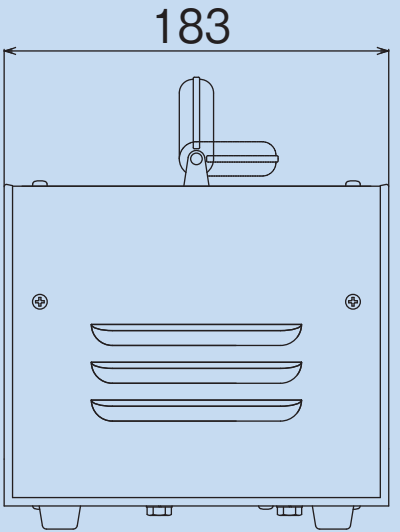
183